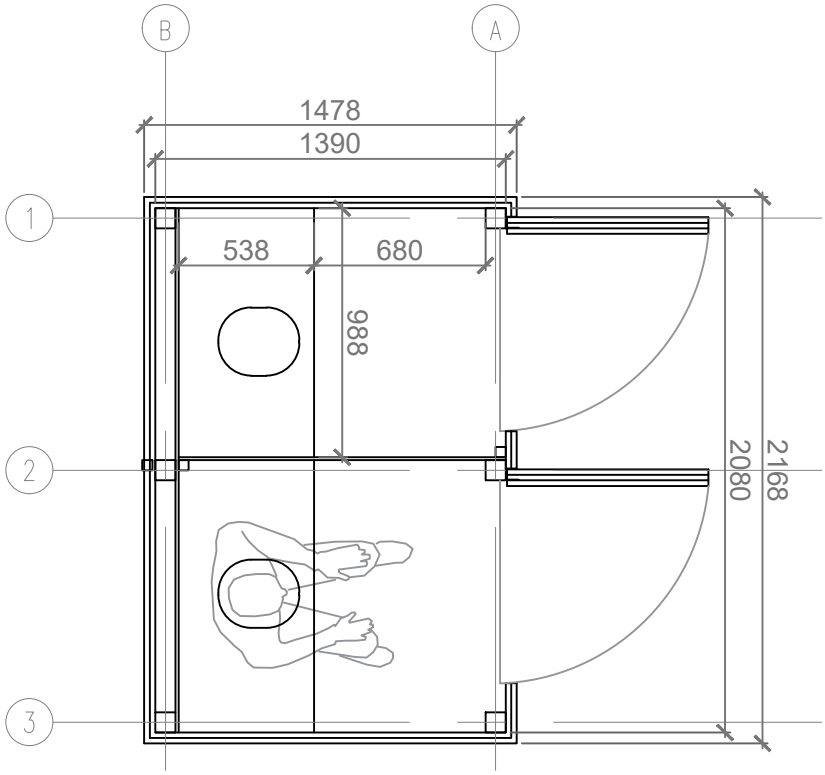
B
A
1478
1390
1
2
3
538
680
988
2080
2168

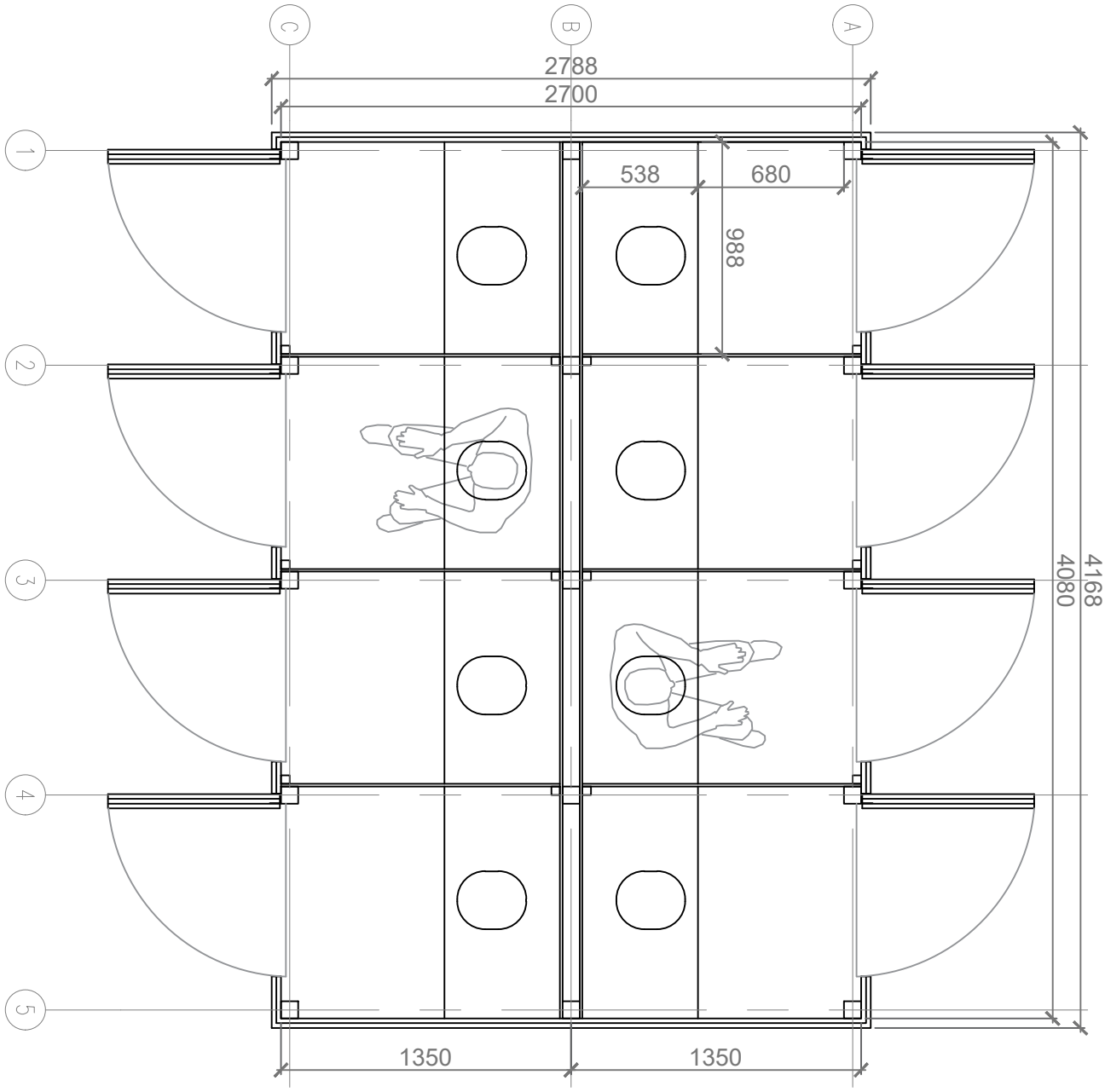
C
B
A
2788
2700
1
2
3
4
5
538
680
988
4168
4080
1350
1350

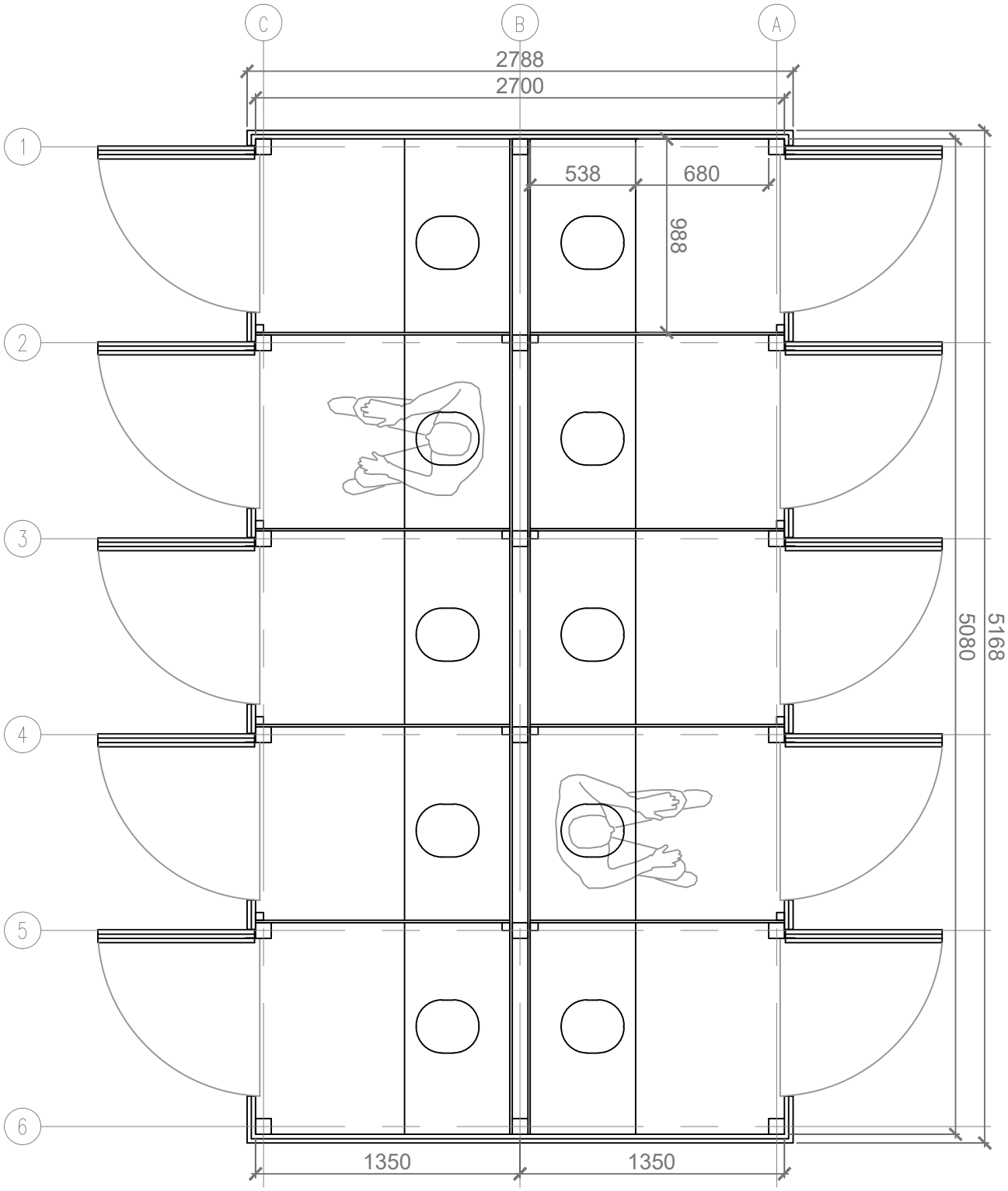
C
B
A
2788
2700
1
2
3
4
5
6
538
680
988
5168
5080
1350
1350
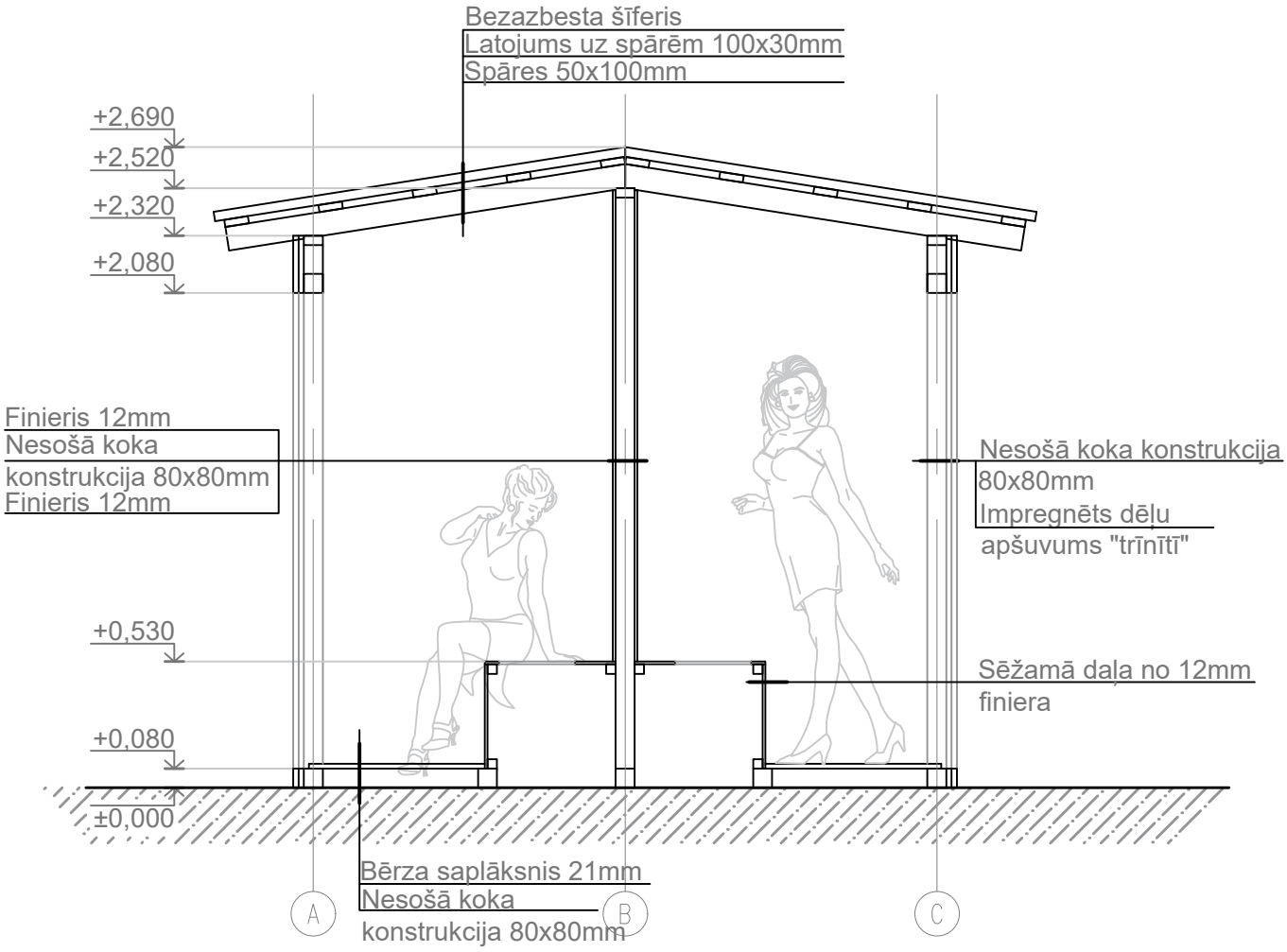
PRINCIPIĀLAIS GRIEZUMS